OFFICINE MARIO DORIN SINCE 1918

DORIN®

INNOVATION

KARTA TECHNICZNA

Agregat skraplający

Dorin E-AU-H 380CC

Agregat skraplający
Dorin E-AU-H 380CC

Producent:	Dorin
Seria:	E-AU

Dane techniczne:

Sprężarka:		H380CC
Zasilanie sprężarki:	V/~/Hz	380-420/3/50 (Y)
Max. prąd pracy sprężarki:	A	7,5
Pojemność zbiornika:	L	3,9
Waga netto:	kg	100
Waga brutto:	kg	130

Dane techniczne skraplacza:

Przepływ powietrza:		3700
Wentylatory:	mm	1 x 450
Moc wentylatorów:	W	1 x 125
Prąd wentylatorów:	A	0,56

Przyłącza:

ssawne:	mm	28
tłoczne:	cal	1/2”

Wydajność chłodnicza

Seria	Model	Czynnik	Wydajność chłodnicza Q0 [W] (@ Tamb=35°C)									
			Temperatura parowania [°C]									
			+5	0	-5	-10	-15	-20	-25	-30	-35	-40
H2	E-AU-H380CC	R449A	-	12770	10700	8880	7270	5880	4680	3660	2780	2030
		R404	-	13180	11330	9600	8060	6670	5450	4370	3430	2630
			+20	+15	+10	+5	0	-5	-10	-15	-20	
		R134A	16450	14150	12050	10110	8380	6820	5470	4290	3300	-

Pobór mocy z wentylatorami

Seria	Model	Czynnik	Pobór mocy z wentylatorami P [kW] (@ Tamb=35°C)									
			Temperatura parowania [°C]									
			+5	0	-5	-10	-15	-20	-25	-30	-35	-40
H2	E-AU-H380CC	R449A	-	5,36	4,78	4,21	3,68	3,18	2,74	2,36	2,06	1,87
		R404	-	5,61	5,05	4,54	4,06	3,61	3,20	2,83	2,50	2,23
			+20	+15	+10	+5	0	-5	-10	-15	-20	
		R134A	3,90	3,65	3,40	3,15	2,91	2,68	2,45	2,22	2,00	-

Rys. techniczny

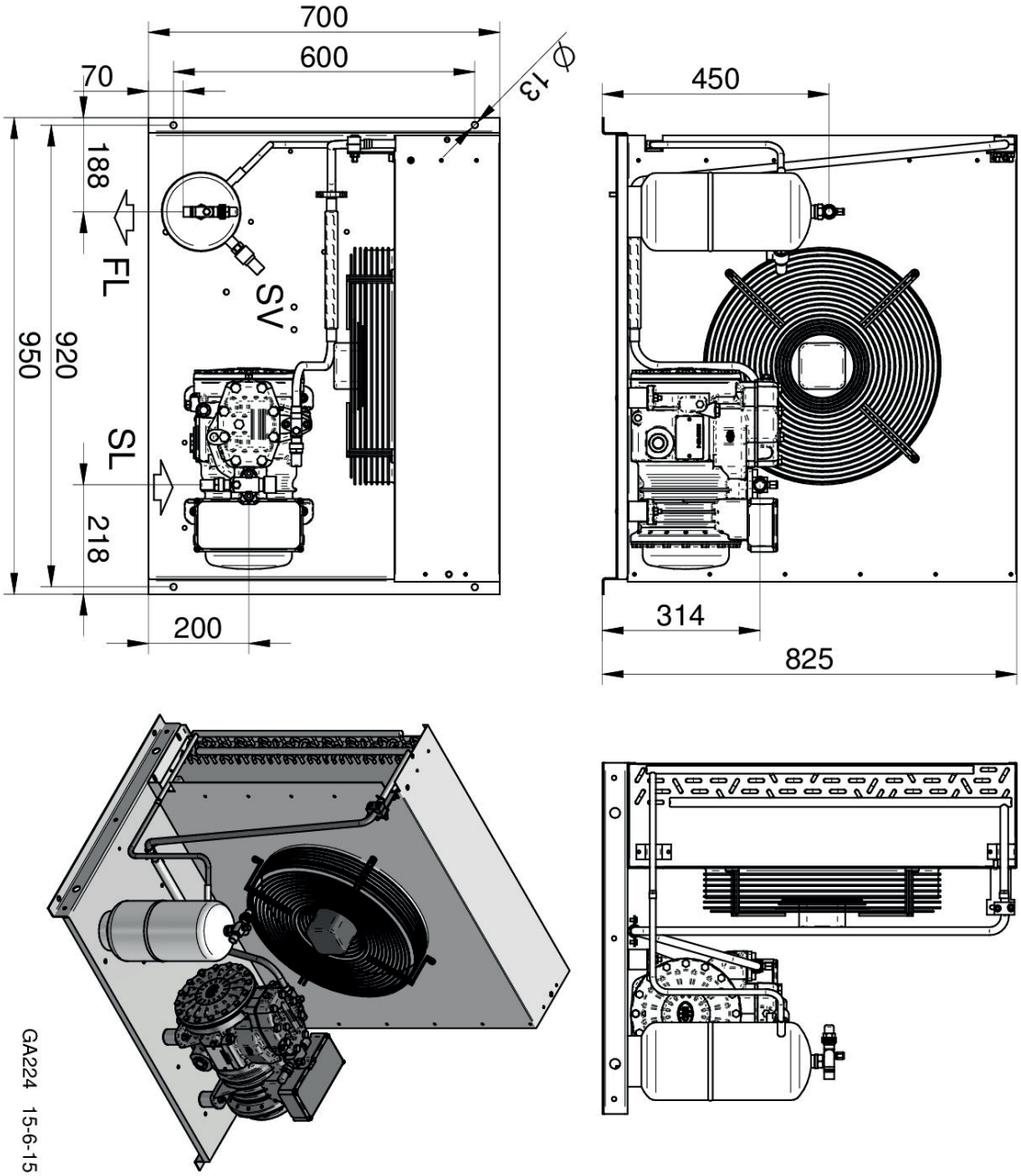

FL - wyjście freonu
SL - zawór serwisowy na ssaniu
SV - zawór bezpieczeństwa

E-AU-H 380CC

Sprężarka: H380CC

Przyłącze ssące	Przyłącze tłoczące
28mm	1/2"